暮らし、イロドル

Life on Products

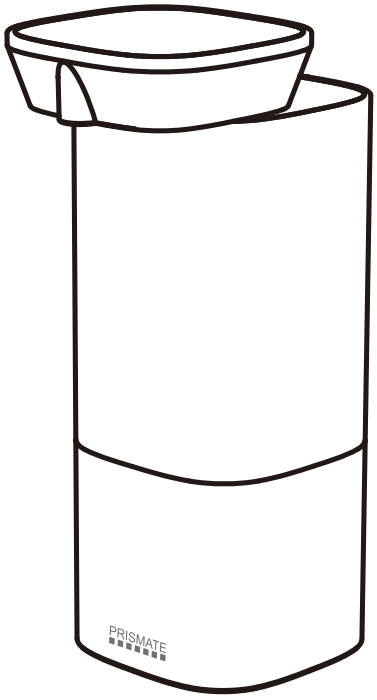

PRISMATE

PR-EA001 取扱説明書

充電式パーソナルオートディスペンサー
アルコールタイプ

SIAA
ISO 22196
for KOHKIN
SIAA 認証取得

この度は、弊社の製品をお買い上げいただきまして、誠にありがとうございます。
お使いになる前に必ずこの「取扱説明書」をよくお読みのうえ、正しくお使いください。
お読みになった後は、大切に保管してください。

Li-ion

⚠ 警告

リチウムイオンポリマー電池内蔵

- 絶対に分解して電池を取り出さないでください。
- 廃棄の際は分解せず専用の回収ボックスに捨ててください。
- 炎天下や夏場の車内など、高温になる場所に放置しないでください。

もくじ

はじめに	もくじ・特長	1 ページ
	各部名称	2 ページ
	安全上のご注意	3 ページ
	使用上のご注意	4 ページ
	ご使用前の準備	5 ページ
使い方	ご使用方法	6 ページ
	お手入れ方法	7 ページ
困ったときは	故障かな？	7 ページ
	アフターサービス	8 ページ
	カスタマーサポートセンター	8 ページ
	仕様	9 ページ
	保証書	裏表紙

特長

●手のひらサイズのパーソナルディスペンサー
手をかざすだけのディスペンサーが手のひらサイズに。デスクに置いても邪魔にならないサイズを実現しました。

●使用場所を選ばないコードレスタイプ
充電式採用で本体はコードレス。面倒な電池交換も不要となりました。充電するだけですぐに使えるストレスフリーな 1 台です。

●誤作動防止のスライド式ノズル
使わない時はノズルをスライドしてコンパクトに収納。収納時は電源 OFF になるので誤作動の心配もありません。

●水周りでも安心な防滴性能
防水規格「IPX4」テスト基準をクリアしているので、水周りでのご使用はもちろん、その他生活防水へも対応しています。

●市販のアルコール系液体タイプに対応
一般的な液体タイプのアルコール消毒・除菌水に対応。※ジェルタイプや次亜塩素酸水はご使用になれません。

●残量が確認できる半透明タンク
残量が確認できる、最大容量 100ml のタンクを採用。補充するタイミングが一目で分かります。

●SIAA マーク取得製品
本体樹脂に銀系抗菌剤を練りこみ、無加工製品との比較では抗菌率 99.9% を実現。
SIAA マークは、ISO22196 法により評価された結果に基づき、抗菌製品技術協議会ガイドラインで品質管理・情報公開された製品に表示されています。

各部名称

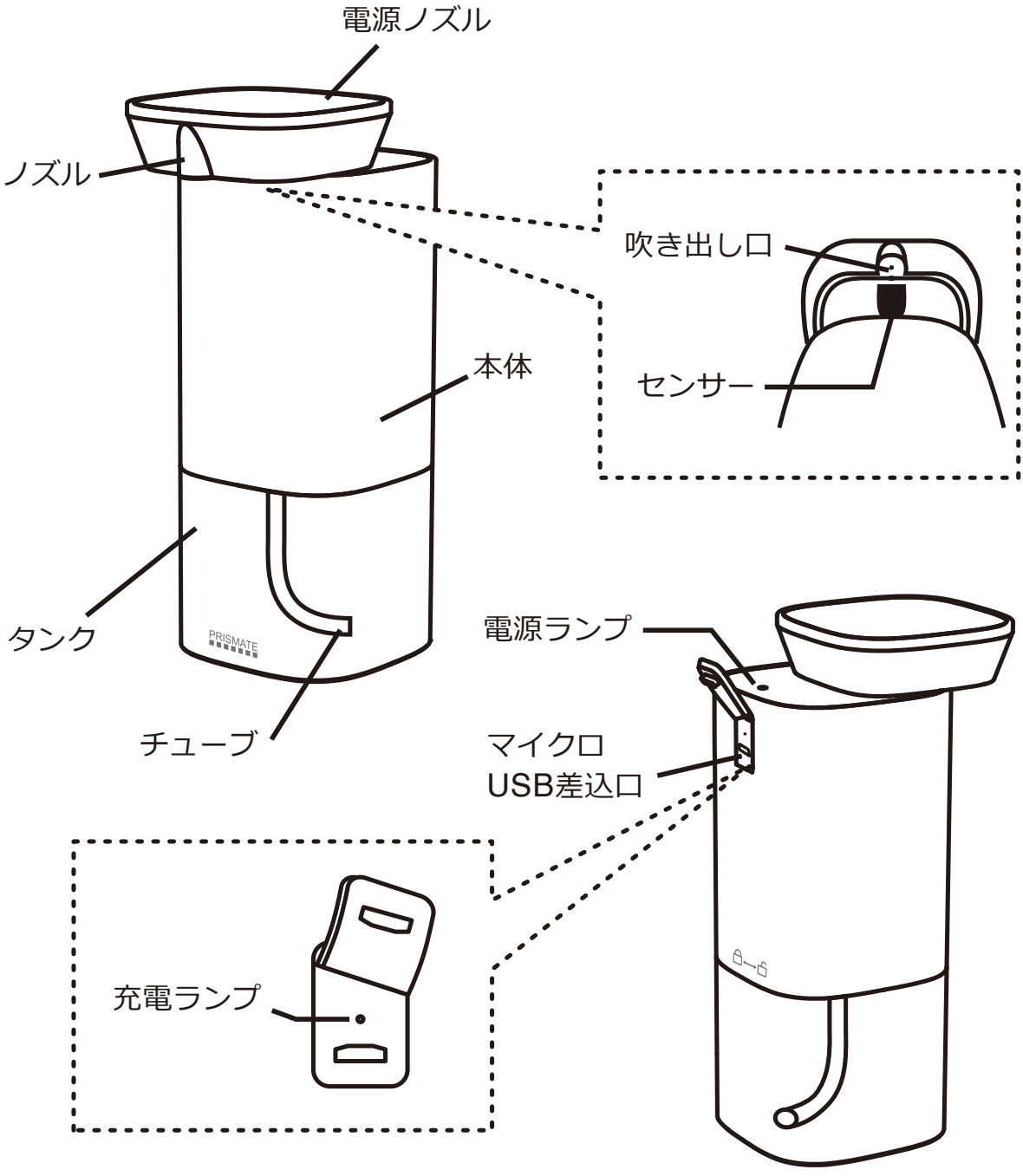
電源ノズル
ノズル
吹き出し口
センサー
本体
タンク
PRISMATE
チューブ
電源ランプ
マイクロ
USB差込口
充電ランプ

USBコード

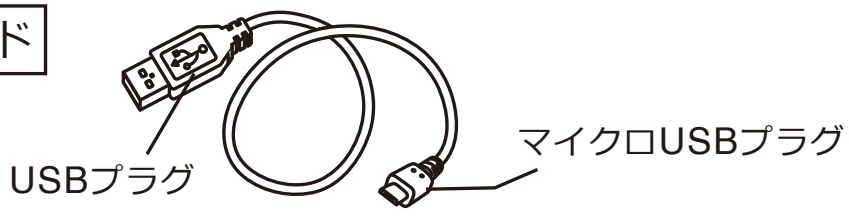
USBプラグ
マイクロUSBプラグ

安全上のご注意

警⚠告

リチウムイオンポリマー電池内蔵

- 絶対に分解して電池を取り出さないでください。
- 廃棄の際は分解せず専用の回収ボックスに捨ててください。

本品を安全にご使用していただくため、ご使用前に本書を必ずよくお読みになり、十分にご理解していただいたうえで、ご使用を開始してください。本品は家庭用です。

⚠警告	この表示を無視して誤った取り扱いをすると、人が死亡または重傷を負う可能性が想定される内容を示しています。
⚠注意	この表示を無視して誤った取り扱いをすると、人が傷害を負ったり物的損害の発生が想定される内容を示しています。

絵表示の例	
このような表示は禁止を示します。	このような表示は強制を示します。

⚠警告

修理技術者以外の人は、絶対に分解したり、改造・修理を行なわないでください。 改造禁止 発火したり、異常動作してケガをするおそれがあります。	高温や多湿、ホコリの多いところ、酸、油を使う場所で使用しないでください。 禁止 感電やショートのおそれがあります。
USBコードを傷つけないでください。 禁止 加工したり、引っ張ったり、上に物をのせると破損して、火災・感電の原因となります。	電源は付属のUSBコードをご使用ください。 強制 火災・感電の原因となります。
本製品は完全防水ではありません。本体を水に浸けたり流水に当てないでください。 禁止 感電やショート、火災の原因となります。	本製品はアルコール消毒液用のディスペンサーですので火気の近くで使用したり、火気を絶対に近づけないでください。 禁止 発火や火災、破裂の原因となります。

安全上のご注意

⚠警告

本体を火中に投じないでください。

禁止

破裂してケガをする可能性があります。

濡れた手でUSBコードを抜き差ししないでください。

ぬれ手禁止

火災・感電の原因となります。

USBプラグは、ホコリや汚れが付着していないか確認し、根元まで確実に差し込んでください。

強制

ホコリや汚れが付着したり、ガタつきで接続が不完全な場合は異常に発熱し、USBプラグが溶けたり変形して感電や火災の原因となります。

定期的にUSBプラグのホコリを掃除してください。

強制

ホコリがたまると湿気などで絶縁不良となり、火災の原因となります。

水漏れ、異臭がするなどのときは、運転を停止してUSBコードを抜いてください。

プラグを抜く

そのまま運転を続けると火災・感電の原因となります。運転を停止し、お買い上げの販売店または弊社サポートセンターへご連絡ください。

落としたり、ぶつけたりした本体を使用しないでください。

プラグを抜く

そのまま使用すると破損箇所から水漏れしてショート・感電・発火の原因となります。お買い上げの販売店または弊社サポートセンターにご連絡ください。

幼児の手の届くところでのご使用はおやめください。

禁止

タンクの水がこぼれたり、ケガ・感電・やけどや、部品を誤飲するおそれなどがあります。

本体を丸ごと水につけたり、水をかけたりしないでください。

禁止

本体内部に水が入り込み、火災・感電・ショートの原因となります。

マイクロUSB差込口を水につけないでください。

禁止

感電やショートのおそれがあります。

熱がこもる場所での充電はしないでください。

禁止

充電中は毛布などで覆わないでください。電池が異常にあたためられ発熱、発火の原因になり、毛布などが燃えるおそれがあります。

リチウムイオンポリマー電池が液漏れしたら火気から遠ざけてください。

強制

リチウムイオン電池が液漏れしたり、異臭がする時には、直ちに火気より遠ざけてください。漏れた電解液に引火し、破裂、発火する原因になります。

電池や電池パックに強い衝撃を加えないでください。

禁止

高所からの落下など強い衝撃を与えたり、投げつけたりしないでください。リチウムイオンポリマー電池が変形したり、組み込まれている保護機構が壊れ、発熱、破裂、発火の原因になります。

安全上のご注意

⚠警告

高温になる場所での充電はしないでください。

禁止

ストーブのそば、炎天下の自動車の車内など高温になる場所で充電しないでください。液もれ、発熱、破裂、発火の原因になります。

異常に気づいたら使用を中止してください。

強制

異臭、発熱、変色、変形、その他今までと異なることに気づいた時は、ただちに使用を中止してください。そのまま使い続けると電池が発熱、破裂、発火する原因になります。

お手入れは必ずUSBコードを抜いてから行なってください。

強制

感電・故障の原因となります。

お手入れに塩素系・酸性・アルカリ性・加湿器用洗浄剤を使用しないでください。

禁止

本体内部に洗浄剤が残り、有毒ガス発生や水漏れ・故障の原因となります。

強制

使用中に人体、ペット等の動物、製品自体に何らかの異常を感じた場合はご使用をおやめください。

⚠注意

不安定な場所に設置しないでください。

禁止

転倒するとケガや故障、水漏れの原因となります。

雨天時、高湿度時のご使用は控えてください。

禁止

周囲の湿度が高く、蒸発しにくくなり、床や家具が濡れることがあります。

ペットなどの動物を近づけないでください。

禁止

USBコードを噛んだり、排泄物などがかかり漏電・感電や故障、火災の原因となります。

センサー部に液がかからないようにしてください。

禁止

センサーが反応しなくなるおそれがあります。

水に濡れて困るものを近くに置かないでください。

禁止

家具や壁にシミが付いたり、故障・変形・変色の原因となります。

本体をシンナー、ベンジンなどで拭かないでください。

禁止

変色したり変形するおそれがあります。

安全上のご注意

⚠注意

使用時間が極端に短くなったときは使用しないでください。

リチウムイオンポリマー電池には寿命があります。機器の使用時間が短くなったときは、分解して取り出さず回収ボックスに捨ててください。

暖房器具や調理台の近くなど、油、熱、蒸気の当たる場所に置かないでください。

故障の原因となります。

液漏れした場合など、専用の回収ボックスに捨てられないときは、各自治体の指示に従って廃棄してください。

使用上のご注意

- 本体を逆さまにしたり、傾けすぎるとアルコール消毒液がこぼれるおそれがあります。
- シンク等の鏡面のような場所ではセンサーが誤作動する場合がございますので、ご使用しないでください。頻繁に発生する場合は本体の下に布を敷くか、設置場所を移動させてください。
- 別の銘柄のアルコール消毒液に入れ替える場合は、タンク内をよく洗い乾燥させてください。
- 長期間使用しない場合は、タンクにアルコール消毒液を入れたままにしないでください。ノズルからアルコール消毒液が漏れるおそれがあります。
- 本製品は製造・検査の工程上、内部に水滴などが残る場合があります。電池をセットした際など、センサーが検知すると内部に残った水が出てくる場合がありますのでご注意ください。
- 本製品は完全防水ではありません。水中で使用したり、故意に水をかけたり、湿度の高い場所に長時間放置することは避けてください。
- 本製品を移動させる際は、タンク内の液体がこぼれる可能性がございますので、ご注意ください。
- ご使用の際は布などを本体の下に敷いてご使用ください。

ご使用の液体について

本製品はアルコール消毒液のディスペンサーです。それ以外の用途にはご使用にならないでください。ジェルタイプのアルコール消毒液、次亜塩素酸水、食器用洗剤、液体クレンザー、粘性の高い液、シャンプー類、液体ハンドソープ、及び希釈タイプのハンドソープなどはご使用になれません。

ご使用前の準備

①USB プラグをパソコンなどに差し、マイクロ USB プラグを
本体に差し込むと充電ランプが赤色に点灯して充電が開始されます。
約 3 時間で本体への充電が完了し電源ランプが消灯します。
※充電中は作動いたしません。

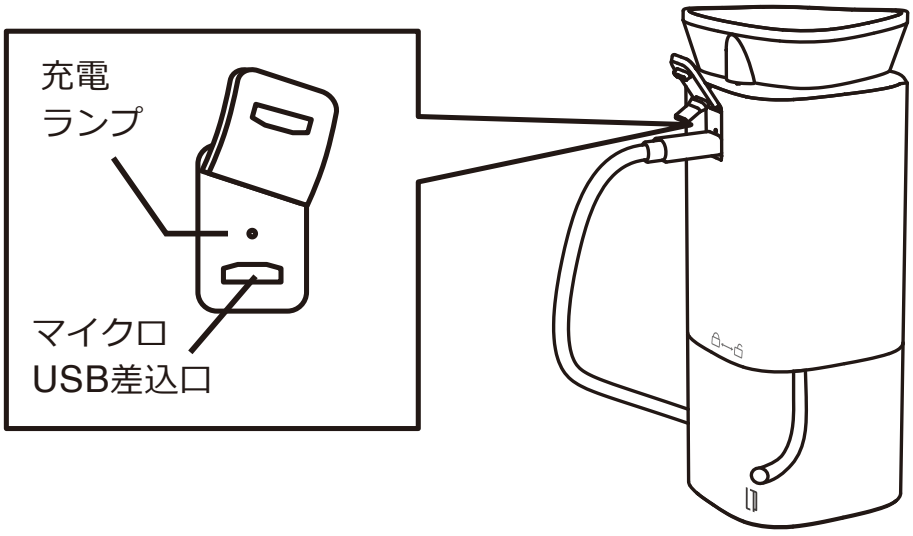

②本体を左回りに
回してタンクを外してください。

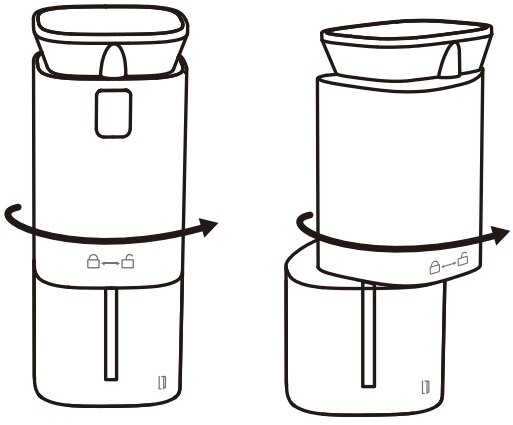

③タンクに市販のアルコール
消毒液を注ぎいれます。
（最大100ml）

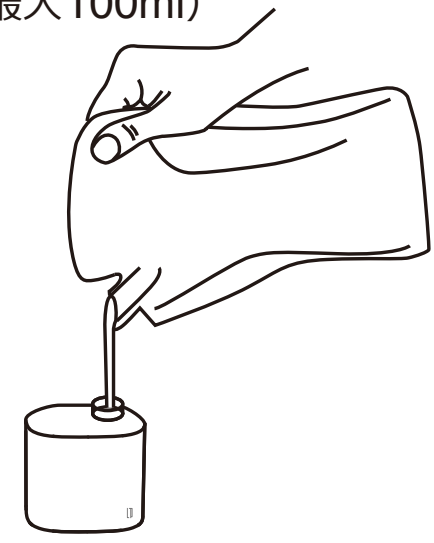

④本体のチューブをタンクの穴に差し込み、
本体を左回りにカチッと音がするまで回して、準備完了です。

ご使用方法

①7 ページの準備が完了後、
電源ノズルを 180°回転
させると電源ランプが
白色に 1 度点滅し、
電源が入ります。

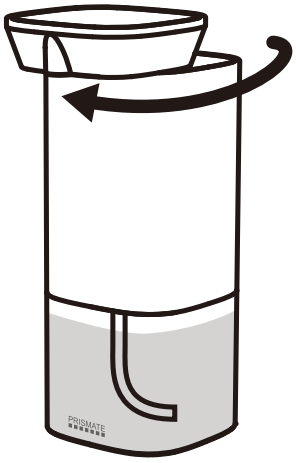

②図のようにセンサーの下に
手をかざすと自動で
アルコール液が
吐出されます。

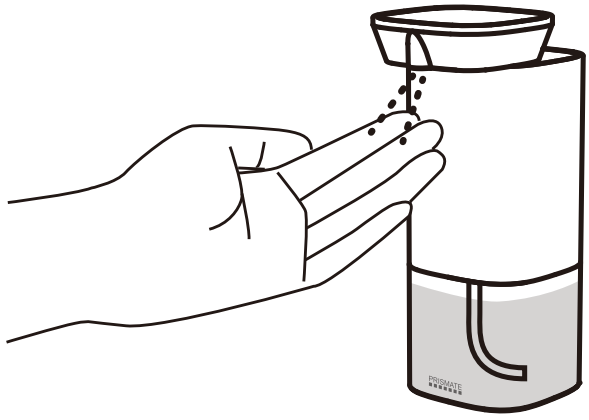

③使用しない時は
電源ノズルを回して
電源を切ってください。

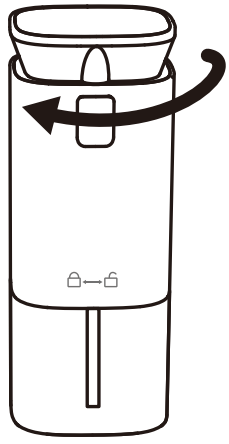

※充電残量が少なくなると、センサー反応距離が短くなります。
充電残量が少なくなると、電源ランプが赤く 2 回点滅しますので、
充電してください。

お手入れ方法

安全にお使いいただくため、定期的に清掃してください。
※お手入れは必ずマイクロUSBプラグを本体から抜いて行なってください。

- しばらくお使いにならない時はタンクに水を入れて、数回吐出してチューブ内に残っているアルコール消毒液を洗い出してください。
- 本体の汚れがひどい時は、固く絞った中性洗剤に浸した柔らかい布で拭いてください。※本体は完全防水ではありません。水洗いはしないでください。
- タンクは水洗いして乾燥させてください。

保管のしかた

長期間保管する場合は、日常の点検・お手入れを行ない、各パーツを陰干ししてよく乾燥させてから、高温多湿の場所を避けて保管してください。

炎天下や夏場の車内など高温になる場所に放置しないでください。
本製品は60℃未満の場所で保管してください。
ご使用時は45℃未満の環境でご使用ください。

故障かな？

修理・サービスを依頼される前に、下の表に従って点検してください。

症　状	調べるところ	対処方法
作動しない	・充電がきれていませんか？	・充電してください。
液が出にくい	・タンク内の残量が少ない。 ・はじめてご使用になる時や、長期間使用していない。 ・ノズルが詰まっている。	・アルコール消毒液を補充してください。 ・数回動作させてください。 ・お手入れをしてください。液体タイプのアルコール消毒液を使用してください。※ジェルタイプは使用できません。
センサーが反応しない	・黒色のものにはセンサーが反応しません。	・黒色のものにはセンサーが反応しません。
勝手に作動する	・シンクなど光が反射する場所に置いている。	・反射の影響のない所でご使用ください。
誤作動する	・充電残量が少ない。 ・センサーに汚れがついている。	・充電してください。 ・センサーを拭いてください。

アフター販売

CS-J010　USBコード

660円（税込）

JAN：4944370044102

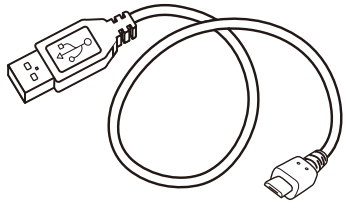

アフターサービス

●保証書

必ず販売店印及びお買い上げ日をご確認のうえ、お買い上げの販売店から受け取り、内容をよくお読みのうえ、大切に保管してください。
※通信販売などでお買い上げの場合は、販売店の購入明細、日付の入った代金引換の領収書などが販売店印の代わりとなりますので、大切に保管してください。

●修理をご依頼されるとき

[保証期間中]
商品と保証書をお買い上げ店にご持参、ご提示のうえご相談ください。
保証書に記載されている保証修理規定に基づき、修理いたします。
[保証期間を経過しているとき]
お客様のご要望により有料で修理いたします。
※送料はお客様負担となります。

●アフターサービスについてのご不明の場合

お買い上げの販売店または、弊社カスタマーサポートセンターにご相談ください。
補修用性能部品の保有期間は生産終了後3年です。

カスタマーサポートセンター

WEB

弊社ウェブサイトにて製品情報及び製品サポート情報をご確認いただけます。

▶ lifeonproducts.co.jp/support/

WEBからのお問い合わせ

受付時間外のお問い合わせはお問い合わせフォームにて受け付けております。

▶ lifeonproducts.co.jp/contact/form2

※ご返信は受付時間内での対応となります。予めご了承ください。

TEL

お電話でのお問い合わせはこちら

お問い合わせの前に・・・
取扱説明書内の「故障かな？」にあてはまりませんか？
症状をご確認のうえ、お問い合わせください。

ご購入後のお問い合わせにつきましては、以下の項目をご確認のうえ
お問い合わせください。
■品番　■色　■お買い上げ店名　■お問い合わせ内容　■お買い上げ日

カスタマーサポートセンター専用ナビダイヤル

▶ 0570-080856　受付時間 10:00～17:00（土日祝、弊社休業日を除く）

※時間帯により、電話が集中し、つながりにくい場合がございます。予めご了承ください。
※お電話番号をお確かめのうえ、おかけ間違いのないようご注意ください。
※電話番号・受付時間などについては、変更になることがございます。

消耗品・部品のご注文

下記オフィシャルストアにて消耗品及び部品のご注文を承っております。

▶ lifeonproducts-online.com

カスタマーサポートセンター

〒550-0015
大阪市西区南堀江1-12-19 四ッ橋スタービル8F

仕 様

品番	PR-EA001
充電電池	リチウムイオンポリマー電池3.7V、800mAh
電源	DC5V 0.4A
消費電力(約)	2W
電源コード(約)	USBコード:750mm
対応洗剤	アルコール液
防水性能	IPX4
吐出量(約)	1段階
吐出時間(約)	0.8秒
タンク容量(約)	100ml
充電時間(約)	3時間
寸法(約)	54×82×152mm
重量(約)	218g
セット内容	本体(リチウムイオンポリマー電池内蔵)、USBコード、取扱説明書(保証書付)

※ジェルタイプや次亜塩素水はご使用になれません。
※製品の仕様や詳細は改良の為、予告なく変更される場合があります。
※実物と印刷とでは若干色味が異なる場合がございます。予めご了承ください。
※使用画像はイメージとなります。ご使用の際は取扱説明書に従ってお取扱いください。

SIAA
ISO 22196
for KOHKIN
無機抗菌剤・練込
本体
JP0122465X0009K

SIAAマークはISO22196法により
評価された結果に基づき、
抗菌製品技術協議会ガイドラインで
品質管理・情報公開された製品に
表示されています。

暮らし、イロドル
Life on Products

@lifeonproducts

Life on Products