暮らし、イロドル

Life on Products

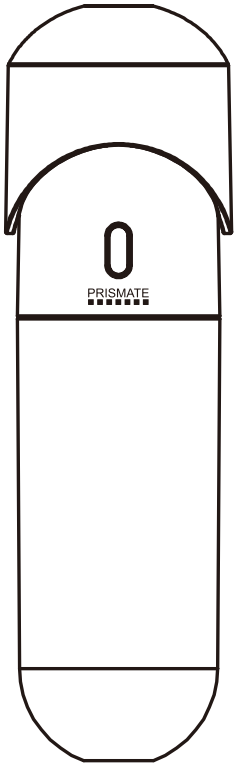

PRISMATE

PR-HF059 取扱説明書

SIAA
ISO 22196
for KOHKIN
SIAA認証取得

角度調節可能な
3WAYポータブル加湿器

この度は、弊社の製品をお買い上げいただきまして、誠にありがとうございます。
お使いになる前に必ずこの「取扱説明書」をよくお読みのうえ、正しくお使いください。
お読みになった後は、大切に保管してください。

Li-ion

⚠ 警告

リチウムイオンポリマー電池内蔵

- 絶対に分解して電池を取り出さないでください。
- 廃棄の際は分解せず専用の回収ボックスに捨ててください。
- 炎天下や夏場の車内など、高温になる場所に放置しないでください。

もくじ

はじめに	もくじ	1ページ
	特長	2ページ
	よくあるご質問	3ページ
	各部名称	4～5ページ
	安全上のご注意	6～8ページ
	使用上の注意とお願い	9ページ
使い方	ご使用方法	10～14ページ
	注意	15ページ
お手入れ	日常の点検・お手入れ方法	16ページ
	保管のしかた	16ページ
困ったときは	故障かな？	17ページ
	アフターパーツ	18ページ
	アフターサービス	19ページ
	カスタマーサポートセンター	19ページ
	MEMO	20ページ
	仕様	21ページ
	保証書	裏表紙

特長

●抗菌率99.9%※のボディ ※無加工製品との比較
本体樹脂に銀系抗菌剤を練りこみ、無加工製品との比較では抗菌率99.9%を実現。ヌメリや赤カビの発生源となる雑菌の繁殖から守ります。

●SIAAマーク取得製品
SIAAマークは、ISO22196法により評価された結果に基づき、抗菌製品技術協議会ガイドラインで品質管理・情報公開された製品に表示されています。

●嬉しい角度調節機能
お好きな角度に向きを変えられる優れもの。ペットボトルに差して使えば、あなたへ向かってミストをコントロールできます。

●使い方を選ばない3way
3wayで使える便利な充電式ポータブル加湿器。専用タンクでも、ペットボトルでも、水を入れる容器さえあれば、どんなシーンでも大活躍。

●容器がない時にも
専用タンクを使ってでデスクの一角などのちょっとしたスペースに。コードレス、場所を取らないスリムなボディはどんな場所でもご使用できます。

●様々なボトル口径に対応
一般的なペットボトルからやや口径の大きい海外のペットボトルでも使用可能。専用のコネクターを付属しています。

●安心して使ってほしいから、"誤作動防止"
スイッチをダブルクリックし電源ON。バッグの中などでの、誤作動を防ぐ安全設計です。

●嬉しい2サイズ
給水軸はshortサイズとlongサイズの2種類を付属。
最大500mlのペットボトルまで対応できます。

●安心のオートオフ
3時間のオートオフは水切れ時の空運転を防ぎます。

●嬉しいナイトライトも
ちょっとした明かりを灯すことができるライトも搭載。
2段階調節なのでお好きな明るさでご使用いただけます。

よくあるご質問

Q. 使っていたらミストが出なくなったけど？
A. ミストの噴出口に向かって、エアコンや扇風機の風をあて続けていませんか？噴出口に水がたまり、ミストが正しく噴出されなくなります。

Q. 周りが濡れてるようだけど？
A. 空気中の湿度が高まると噴出したミストが空気中に吸収されず降下して周囲が濡れる場合がございます。そのような場合は電源をお切りください。

Q. 水道水を使わないといけないの？
A. 水道水以外の水を使った場合、雑菌の繁殖・水アカの付着・におい・部品の変色の原因となります。

Q. ミストが出ないけど？
A. 吸引軸が十分に水を吸っていない状態で電源を入れるとミストが出ない場合があります。初めて起動する際や吸引軸を交換する際は、一度吸引軸を水につけて絞り、水分を軽く取り除いた後、電源を入れた状態で、吸引軸を回しながらミストが出るまでしっかりと押し込んでください。

各部名称

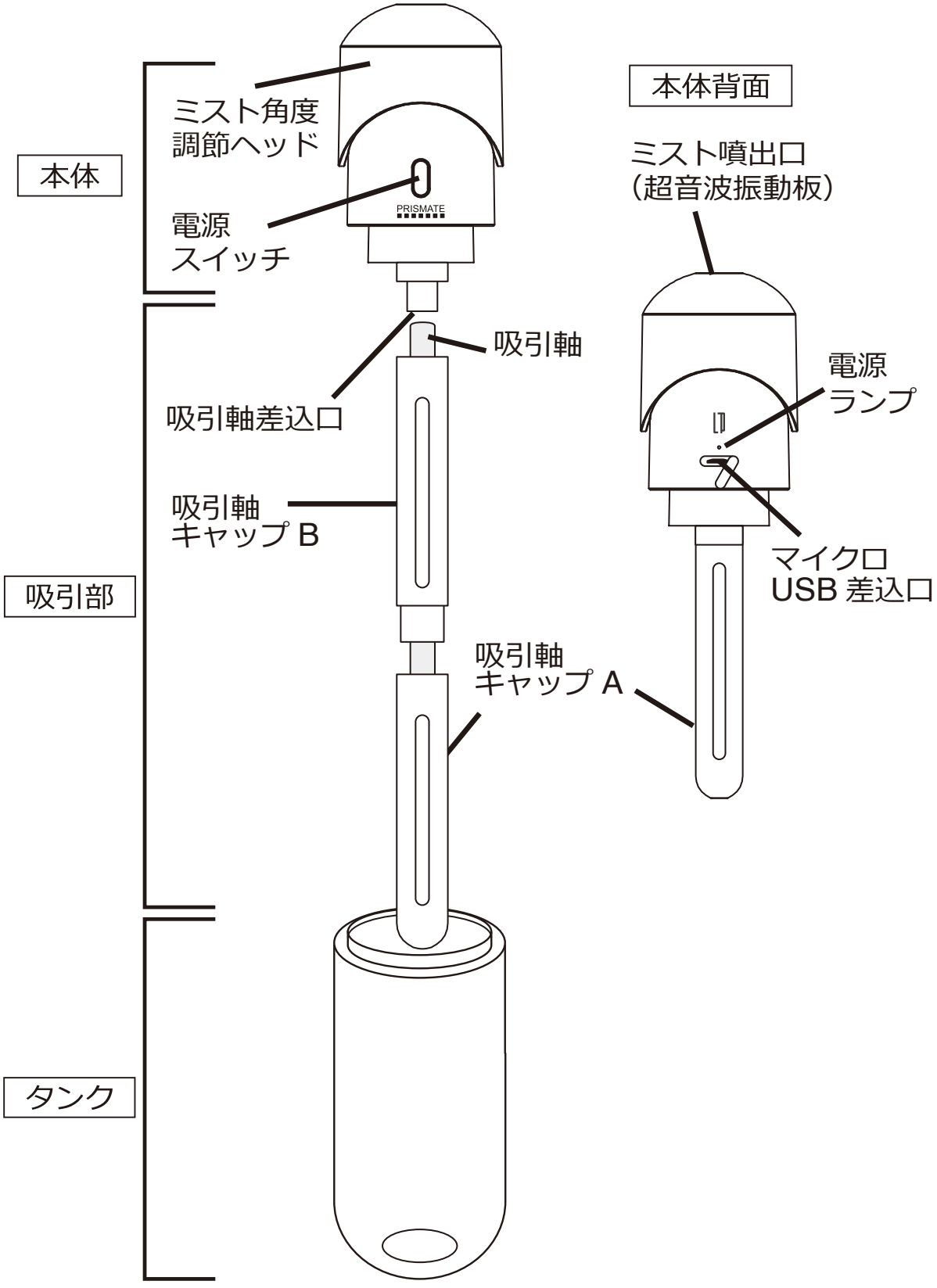
本体
ミスト角度
調節ヘッド
電源
スイッチ
PRISMATE
吸引軸
吸引軸差込口
吸引軸
キャップ B
吸引部
吸引軸
キャップ A
タンク
本体背面
ミスト噴出口
（超音波振動板）
電源
ランプ
マイクロ
USB 差込口

各部名称

交換用吸引軸

ショート×2本
ロング×2本

ショート×1は本体に装着されています。

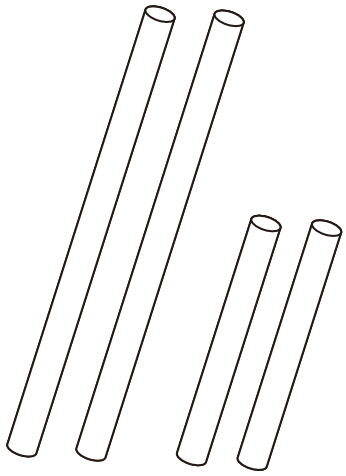

吸引軸キャップ

ボトルキャップコネクター

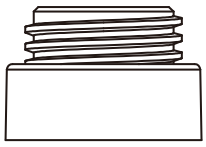

USBコード

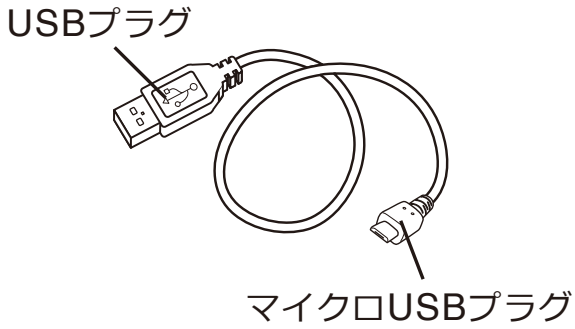

安全上のご注意

警⚠告

リチウムイオンポリマー電池内蔵

- 絶対に分解して電池を取り出さないでください。
- 廃棄の際は分解せず専用の回収ボックスに捨ててください。

本品を安全にご使用していただくため、ご使用前に本書を必ずよくお読みになり、十分にご理解していただいたうえで、ご使用を開始してください。本品は家庭用です。

⚠警告	この表示を無視して誤った取り扱いをすると、人が死亡または重傷を負う可能性が想定される内容を示しています。
⚠注意	この表示を無視して誤った取り扱いをすると、人が傷害を負ったり物的損害の発生が想定される内容を示しています。

絵表示の例	
このような表示は禁止を示します。	このような表示は強制を示します。

⚠警告

修理技術者以外の人は、絶対に分解したり、改造・修理を行なわないでください。 改造禁止 発火したり、異常動作してケガをするおそれがあります。	浴室などの湿度の高い場所での使用や保管をしないでください。 禁止 感電やショートのおそれがあります。
USBコードを傷つけないでください。 禁止 加工したり、引っ張ったり、上に物をのせると破損して、火災・感電の原因となります。	電源は付属のUSBコードをご使用ください。 強制 火災・感電の原因となります。
本体を火中に投じないでください。 禁止 破裂してケガをする可能性があります。	濡れた手でUSBコードを抜き差ししないでください。 ぬれ手禁止 火災・感電の原因となります。

安全上のご注意

⚠警告

USBプラグは、ホコリや汚れが付着していないか確認し、根元まで確実に差し込んでください。

強制

ホコリや汚れが付着したり、ガタつきで接続が不完全な場合は異常に発熱し、USBプラグが溶けたり変形して感電や火災の原因となります。

定期的にUSBプラグのホコリを掃除してください。

強制

ホコリがたまると湿気などで絶縁不良となり、火災の原因となります。

水漏れ、異臭がするなどのときは、運転を停止してUSBコードを抜いてください。

プラグを抜く

そのまま運転を続けると火災・感電の原因となります。運転を停止し、お買い上げの販売店または弊社サポートセンターへご連絡ください。

落としたり、ぶつけたりした本体を使用しないでください。

禁止

そのまま使用すると破損箇所から水漏れしてショート・感電・発火の原因となります。お買い上げの販売店または弊社サポートセンターにご連絡ください。

幼児の手の届くところでのご使用はおやめください。

禁止

タンクの水がこぼれたり、ケガ・感電・やけどや、部品を誤飲するおそれなどがあります。

本体を丸ごと水につけたり、水をかけたりしないでください。

禁止

本体内部に水が入り込み、火災・感電・ショートの原因となります。

マイクロUSB差込口を水につけないでください。

禁止

感電やショートのおそれがあります。

熱がこもる場所での充電はしないでください。

禁止

充電中は毛布などで覆わないでください。電池が異常にあたためられ発熱、発火の原因になり、毛布などが燃えるおそれがあります。

リチウムイオン電池が液漏れしたら火気から遠ざけてください。

強制

リチウムイオン電池が液漏れしたり、異臭がする時には、直ちに火気より遠ざけてください。もれた電解液に引火し、破裂、発火する原因になります。

電池や電池パックに強い衝撃を加えないでください。

禁止

高所からの落下など強い衝撃を与えたり、投げつけたりしないでください。リチウムイオン電池が変形したり、リチウムイオン電池に組み込まれている保護機構が壊れ、発熱、破裂、発火の原因になります。

高温になる場所での充電はしないでください。

禁止

ストーブのそば、炎天下の自動車の車内など高温になる場所で充電しないでください。液もれ、発熱、破裂、発火の原因になります。

異常に気づいたら使用を中止してください。

強制

異臭、発熱、変色、変形、その他今までと異なることに気づいた時は、ただちに使用を中止してください。そのまま使い続けると電池が発熱、破裂、発火する原因になります。

安全上のご注意

⚠警告

お手入れは必ずUSBコードを抜いてから行なってください。

感電・故障の原因となります。

お手入れに塩素系・酸性・アルカリ性・加湿器用洗浄剤を使用しないでください。

本体内部に洗浄剤が残り、有毒ガス発生や水漏れ・故障の原因となります。

使用中に人体、ペット等の動物、製品自体に何らかの異常を感じた場合はご使用をおやめください。

⚠注意

不安定な場所に設置しないでください。

転倒するとケガや故障、水漏れの原因となります。

雨天時、高湿度時のご使用は控えてください。

周囲の湿度が高く、蒸発しにくくなり、床や家具が濡れることがあります。

ペットなどの動物を近づけないでください。

USBコードを噛んだり、排泄物などがかかり漏電・感電や故障、火災の原因となります。

超音波振動板に直接触れないでください。

やけどのおそれがあります。

水に濡れて困るものを近くに置かないでください。

家具や壁にシミが付いたり、故障・変形・変色の原因となります。

使用時間が極端に短くなったときは使用しないでください。

リチウムイオン電池には寿命があります。機器の使用時間が短くなったときは、分解して取り出さず回収ボックスに捨ててください。

暖房器具、テレビなどの電化製品や、水や熱に弱いテーブルや棚などの上に設置しないでください。

転倒すると感電・ショートの原因となります。また本体底面の熱によりテーブルや棚自体、もしくは表面の塗装の変形・変色の原因となります。また、万が一水漏れした場合はシミになります。

液漏れした場合など、専用の回収ボックスに捨てられないときは、各自治体の指示に従って廃棄してください。

使用上の注意とお願い

直射日光のあたるところや暖房器具の近くに置かないでください。

変形・変質や故障の原因となります。

本体の上に物をのせないでください。

転倒による本体の破損・故障の原因となります。

ミスト噴出口をふさがず、室内の空気がよく循環する場所に設置してください。

性能低下や故障、床が濡れる原因となります。

凍結に気をつけてください。

凍結したまま使用すると故障の原因となります。凍結のおそれがあるときは、タンクの水を捨ててください。

窓や冷たい壁からは、出来るだけ離して風通しのよい場所に設置してください。

窓や冷たい壁にミストがかかりますと、水滴となって窓や壁、床に付くことがあり、カビなどが発生することがあります。風通しのよい場所で使用してください。

ミストを直接、家具・電気製品・壁・カーテンなどにあてないでください。

家具や壁にシミが付いたり、故障・変形・変色の原因となります。

動作中のミスト噴出口（超音波振動板）は絶対に触らないでください。

痛みを感じる場合があります。

ミスト噴出口はやわらかい布等で毎日お手入れし、常に清潔にしてお使いください。

汚れや水アカで加湿量が低下したり、カビや雑菌が繁殖し悪臭がすることがあります。

アロマオイルやアロマウォーターはご使用いただけません。

本体の故障・ヒビ割れ等の原因となります。

カバン等に入れて持ち運ぶ時は吸引軸が乾いた状態で持ち運んでください。

水漏れしたり、カバンの中が濡れるなどの原因となります。

ミストの噴出口に向かって、エアコンや扇風機の風を当て続けないでください。

噴出口に水がたまり、ミストが正しく噴出されなくなります。

炎色反応について

ガス器具の近くでご使用になりますと、ガスの炎（通常は青色）がオレンジ色になることがあります。これは水中に溶けているカルシウムなどが加熱されるときに特有の光を発する現象ですので心配ありません。

使用する容器について

- 紙製のコップなど、耐水性以外の容器でのご使用はおやめください。
- 水が無くなると転倒するような軽い容器でのご使用はおやめください。
- 本品は防水ではありません。水没するような大きさの容器でのご使用はおやめください。

ご使用方法

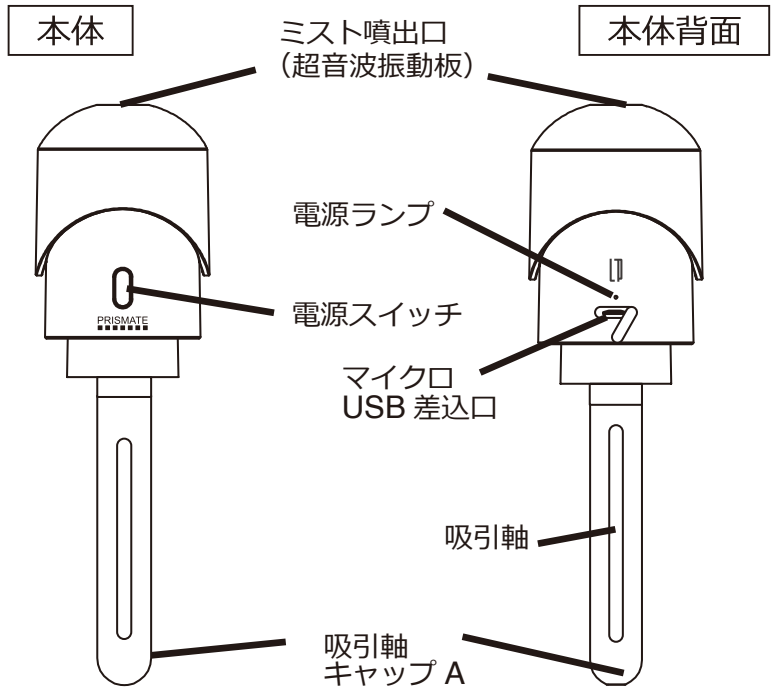

基本の操作

OFF
↓ ダブルクリック
通常運転　稼動します。
↓ クリック
間欠運転　3秒ごとの間欠運転に切り替わります。
↓ クリック
OFF　電源が切れます。

本体を充電してから使用する場合

①USBプラグをパソコンなどに差し、マイクロUSBプラグを本体に差し込むと電源ランプが赤色に点灯して充電が開始されます。
②約3.5時間で本体への充電が完了し、電源ランプは消灯します。
③マイクロUSBプラグを本体から抜き、水を入れた容器やペットボトルに本体をセットし、本体の電源スイッチを押すと電源ランプが白色に点灯し、稼動します。
※3時間のオートオフタイマーが付いています。
※1度のバッテリー満充電で、合計約3時間の使用が可能です。

ご使用方法

電源を繋いだまま使用する場合

①USBプラグをパソコンなどに差し、マイクロUSBプラグを本体に差し込んでから、水を入れた容器等に本体をセットしてください。
②本体の電源スイッチを２回押すと充電ランプが白色に点灯し、稼動します。

タンクを使用する場合

①洗浄したタンクに水道水を入れてください。
※タンクに貼られたMAX線を超える水を入れないでください。
②本体にタンクを取り付けてください。
※タンクで使用する場合は、本体に吸引軸ショート・吸引軸キャップAを取り付けてください。

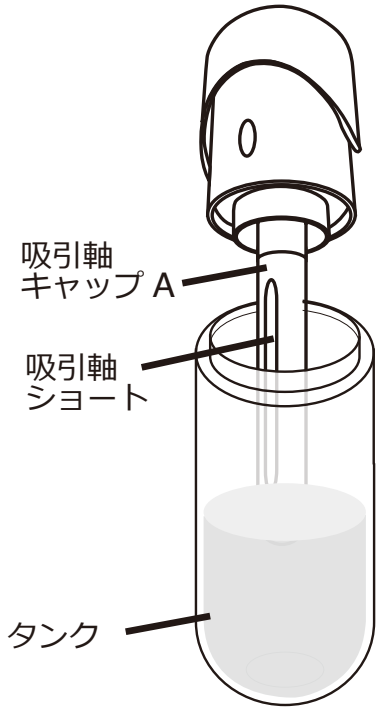

本体とタンクを回転させ、しっかりと固定させてください。

ミストの角度を調節する

ミスト角度調節ヘッドを動かすことにより前後合計約40°調節することができます。

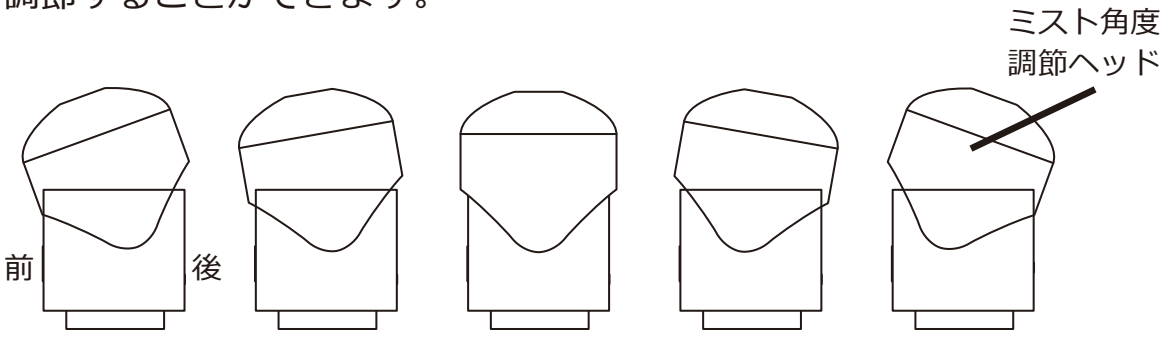

ご使用方法

ペットボトルを使用する場合

①洗浄したペットボトルに水道水を入れてください。
②本体にペットボトルを取り付けてください。
※ペットボトルで使用する場合は、吸引軸キャップはペットボトルの長さに応じて変更してください。

口が小さいタイプのペットボトルの場合

本体の底面に直接セットしてください。

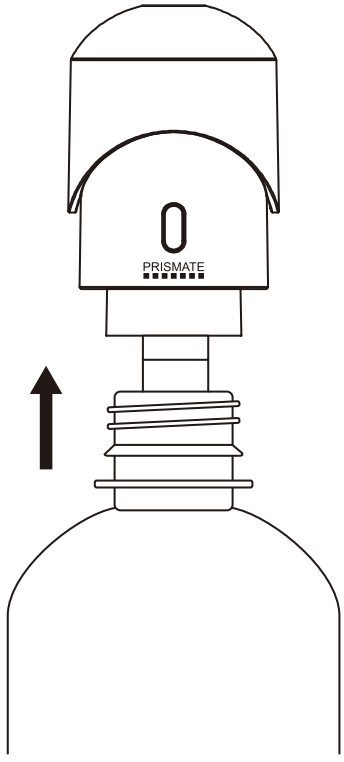

口が大きいタイプのペットボトルの場合

①ペットボトルにボトルキャップコネクターをセットしてください。
②本体ボトルキャップコネクターにセットしてください。

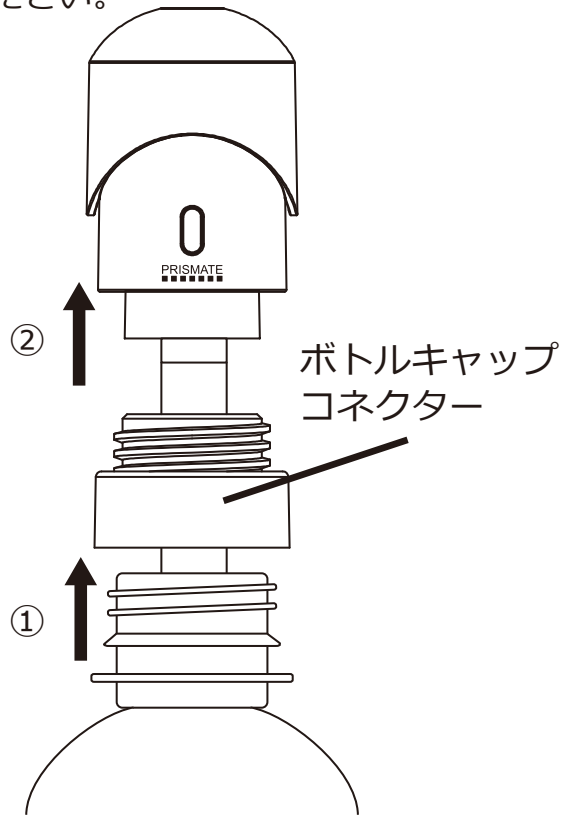

奥までしっかりと差し込んでください。きちんとセットしないと途中で外れて水がこぼれることがあります。

※形状によりお使いいただけ無いペットボトルもございます。

ご使用方法

吸引軸の長さを変えて使用する場合

吸引軸キャップＡとＢを組み合わせて2段階の長さでご使用いただけます。
吸引軸キャップＡのみでご使用の際は吸引軸ショートをご使用ください。
吸引軸キャップＡとＢを組み合わせて使用する際は吸引軸ロングをご使用ください。

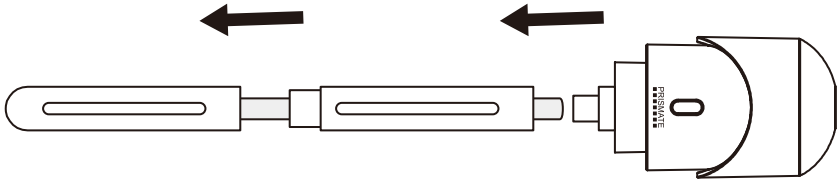

ライトを使用する

電源スイッチを長押しすると本体のライトが強で点灯します。
ライトが強で点灯時に長押しすると弱に変わります。
もう一度長押しすると消灯します。

充電が切れたとき

※自動的に稼動後3時間で電源が切れます。

充電が切れると充電ランプが消灯し、運転を停止します。
付属のUSBコードを使って充電してください。
USBコードを繋いでいる間は充電ランプが赤色に点灯します。

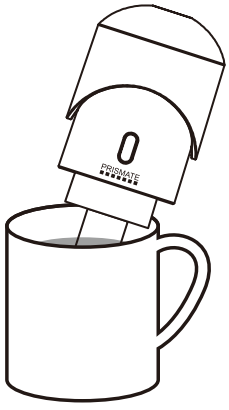

⚠ 注意

本体を差し込んだ際に容器から水がこぼれないようご注意ください。

水が無くなると転倒するような軽い容器でのご使用はおやめください。

ご使用方法

容器の水がなくなったとき

※自動的に稼動後3時間で電源が切れます。

水がなくなると、ミストが出なくなります。
続けてご使用される場合は、マイクロUSBプラグを取り外してから容器に水道水を給水してください。

吸引軸をセットするとき

水で濡らした吸引軸を絞り、
水分を軽く取り除いた後、

電源を入れた状態で、

吸引軸を回しながら

ミストが出るまで

しっかりと押し込んでください。

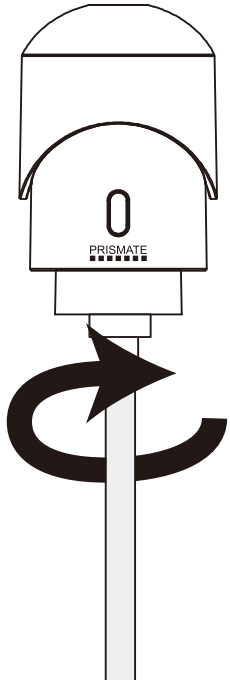

⚠ 注意

■濡れた吸引軸をセットしたまま持ち運んだ場合、かばんの中などで電源が押されるとミストが噴出することがあります。
■吸引軸は乾いた状態で持ち運んでください。
■ミストの噴出口に向かって、エアコンや扇風機の風を当て続けないでください。噴出口に水がたまり、ミストが正しく噴出されなくなります。
■容器への給水時は必ず電源を切り、本体からマイクロUSBプラグを取り外した状態で行なってください。
■停止直後に本体を持ち上げる際は水滴が落ちたり、水がこぼれる場合がありますので電子機器等にご注意ください。
■ミスト噴出口からは給水できません。
■絶対に40℃以上のお湯に入れないでください。
■吸引軸が十分に水を吸っていない状態で電源を入れるとミストが出ない場合があります。初めて作動する際や吸引軸を交換する際は、一度吸引軸を水につけ、十分に湿らせてから本体に装着してください。
■横倒しにした状態で使用しないでください。
■吸引軸キャップは外れやすいのでしっかりとセットしてください。
■ミストの出が悪くなったら吸引軸を交換してください。
■マイクロUSBプラグ差込口を水に浸けないでください。
■水が入った容器を本体に取り付けて使用する場合、移動の際は本品自体ではなく水を入れた容器を持って運んでください。
■タンクに水を入れたまま持ち運ばないでください。

日常の点検・お手入れ

※お手入れは必ずマイクロUSBプラグを本体から抜いて行なってください。

①吸引軸・吸引軸キャップ・タンクを水洗いしてください。
②天面のミスト噴出口（超音波振動板）や本体裏面等は
　綿棒や、やわらかい布などで掃除してください。
③本体外側のお手入れは、やわらかい布を固く絞って汚れを拭き取ってください。

●お手入れせずに使用を続けると、汚れや水アカで加湿量が低下したり、カビや雑菌が繁殖し悪臭がすることがあります。

注意

・ベンジンやシンナーは絶対に使用しないでください。
・必ず電源を切ってから分解・お手入れを行なってください。
・お手入れの前に電源から切り離して動作させ、本機を完全に放電させてください。

保管のしかた

長期間保管する場合は、日常の点検・お手入れを行ない、各パーツを陰干ししてよく乾燥させてから、高温多湿の場所を避けて保管してください。
炎天下や夏場の車内など高温になる場所に放置しないでください。
本製品は60℃未満の場所で保管してください。
ご使用時は45℃未満の環境でご使用ください。

故障かな？

修理・サービスを依頼される前に、下の表に従って点検してください。

症　状	調べるところ	対処方法
周囲が濡れる	・本品は超音波加湿式を採用しています。ミストが熱くならず、音が静かなことが特徴ですが、超音波式の性質上、ミストの粒子が大きいため床が濡れることがあります。	・目に見えてミストが降下してきた場合は運転を停止してください。
作動しない	・水がなくなっていませんか？ ・充電がきれていませんか？ ・USBコードがしっかりと差し込まれていますか？ ・吸引軸は十分に濡れた状態でしっかりと本体に差し込まれてますか？ ・タンク・ペットボトルは正しく装着されていますか？ ・ミスト噴出口に水がたまっていませんか？	・容器に水道水を入れてください。 ・充電してください。 ・USBコードをしっかりと差し込んでください。 ・14ページを参考に本体に吸引軸をしっかりと押し込んでください。 ・11～12ページを参考に本体をセットしてください。 ・ティッシュ等でふき取ってください。
ミスト噴出口（超音波振動板）に白いものが付着している	・水道水に含まれている成分です。	・給水時に固く絞った布等でふき取ってください。
悪臭がする	・吸引軸や本体に雑菌が繁殖している可能性があります。	・16ページを参考にお手入れを行なってください。

アフターパーツ

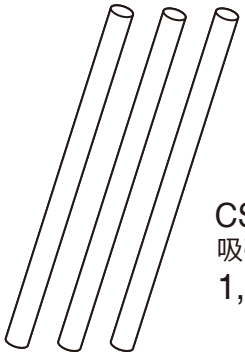

CS-I932
吸引軸（長）３本セット
1,210円（税込）

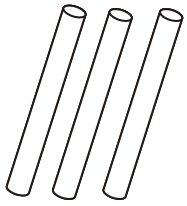

CS-I933
吸引軸（短）３本セット
1,210円（税込）

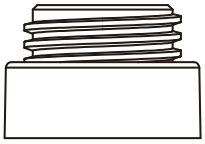

CS-I938
ボトルキャップコネクター
1,430円（税込）

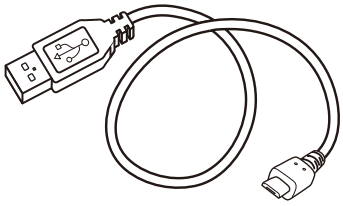

CS-H226
USBコード
660円（税込）

CS-I936-DN
CS-I936-MO
CS-I936-LB
吸引軸キャップ
880円（税込）

弊社オフィシャルストア（19ページ）にて本別売品、及び各製品の消耗品・部品のご注文を承っております。
お電話でのご注文は代金引換のみの発送とさせていただいております。
北海道・沖縄及び離島の送料は弊社カスタマーサポートセンターまでお問い合わせください。
本書の税額はすべて2020年12月時点の税率となります。

アフターサービス

●保証書

必ず販売店印及びお買い上げ日をご確認のうえ、お買い上げの販売店から受け取り、
内容をよくお読みのうえ、大切に保管してください。
※通信販売などでお買い上げの場合は、販売店の購入明細、日付の入った代金引換の領収書などが
販売店印の代わりとなりますので、大切に保管してください。

●修理をご依頼されるとき

[保証期間中]
商品と保証書をお買い上げ店にご持参、ご提示のうえご相談ください。
保証書に記載されている保証修理規定に基づき、修理いたします。
[保証期間を経過しているとき]
お客様のご要望により有料で修理いたします。 ※送料はお客様負担となります。

●アフターサービスについてのご不明の場合

お買い上げの販売店または、弊社カスタマーサポートセンターにご相談ください。
補修用性能部品の保有期間は生産終了後3年です。

カスタマーサポートセンター

WEB

弊社ウェブサイトにて
製品情報及び製品サポート情報を
ご確認いただけます。

▶ lifeonproducts.co.jp/support/

WEBからのお問い合わせ

受付時間外のお問い合わせは
お問い合わせフォームにて
受け付けております。

▶ lifeonproducts.co.jp/contact/form2

※ご返信は受付時間内での対応となります。
予めご了承ください。

消耗品・部品のご注文

下記オフィシャルストアにて
消耗品及び部品のご注文を
承っております。

▶ lifeonproducts-online.com

TEL

お電話でのお問い合わせはこちら

お問い合わせの前に・・・
取扱説明書内の「故障かな？」にあてはまりませんか？症状をご確認のうえ、お問い合わせください。
ご購入後のお問い合わせにつきましては、以下の項目をご確認のうえお問い合わせください。
■品番　■お買い上げ店　■お買い上げ日
■色　■お問い合わせ内容

カスタマーサポートセンター専用ナビダイヤル
▶0570-080856

受付時間 10:00～17:00（土日祝、弊社休業日を除く）

※時間帯により、電話が集中し、つながりにくい場合がございます。予めご了承ください。
※お電話番号をお確かめのうえ、おかけ間違いのないようご注意ください。
※電話番号・受付時間などについては、変更になることがございます。

カスタマーサポートセンター

〒550-0015
大阪市西区南堀江1-12-19 四ッ橋スタービル8F

仕 様

品番	PR-HF059
充電電池	リチウムイオンポリマー電池 3.7V、800mAh
電源	DC5V 0.6A
消費電力(約)	3W
電源コード(約)	USBコード:750mm
加湿能力(約)	30ml/h(±10ml)
タンク容量(約)	100ml
推奨面積(約)	パーソナル
満充電時の合計使用可能時間(約)	3時間
充電時間(約)	3.5時間
オートオフ(約)	3時間
間欠運転	有
調光切替	2段階
角度調節(約)	前後合計:40°(手動)
サイズ	53.7×52.1×178mm
重量	151g
セット内容	本体(吸引軸キャップA・吸引軸ショート付、リチウムイオンポリマー電池内蔵)、タンク、ボトルキャップコネクター、USBコード、吸引軸キャップB、交換用吸引軸ショート、交換用吸引軸ロング×2、取扱説明書(保証書付)

※加湿をしすぎると床・周囲が濡れる場合があります。
※推奨面積は目安となるお部屋の大きさです。ご使用環境により異なります。
※製品の仕様や詳細は改良の為、予告なく変更される場合があります。

SIAA
ISO 22196
for KOHKIN
無機抗菌剤・練込
本体
JP0122465A0002X

SIAAマークはISO22196法により評価された結果に基づき、抗菌製品技術協議会ガイドラインで品質管理・情報公開された製品に表示されています。

暮らし、イロドル
Life on Products

@lifeonproducts

Life on Products