暮らし、イロドル

Life on Products

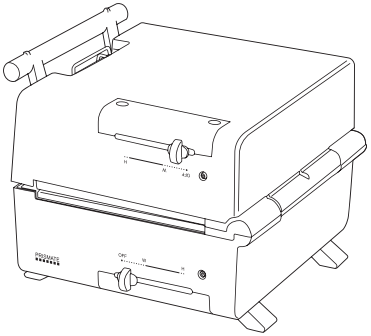

PRISMATE

PR-SK033 取扱説明書

グリルホットサンドメーカー
3種のプレートと楽しく使えるレシピブック付

この度は、弊社の製品をお買い上げいただきまして、誠にありがとうございます。
お使いになる前に必ずこの「取扱説明書」をよくお読みのうえ、正しくお使いください。
お読みになった後は、大切に保管してください。

もくじ

はじめに	もくじ･特長	1ページ
	各部名称	2ページ
	取扱上のご注意	3ページ
	使用上のご注意とお願い	3ページ
	安全上のご注意	4～6ページ
	ご使用前の準備	7ページ
使い方	ご使用方法	7~8ページ
お手入れ	お手入れ方法	9ページ
	保管方法	9ページ
	よくある症状	9ページ
困ったときは	アフター販売	10ページ
	アフターサービス	11ページ
	カスタマーサポートセンター	11ページ
	MEMO	12ページ
	仕様	13ページ
	保証書	裏表紙

特長

● 3種のプレート付

少し深さのあるプレートは厚焼きのホットサンドもカンタンに。フラット、たこやき、グリルの3種類のプレートと餃子などの蒸し料理にも使えるふたを付属しました。レシピのバリエーションが広がります。

●180°開くのでホットプレートとしても使用可能

プレートを180°開き、ホットプレートとしてもお使いいただけます。プレートを付け替えれば同時に違う料理を楽しめる1台2役の優れもの。

●温度調節でき、様々なレシピに対応可能

左右のプレートはそれぞれWARM～HIGHで温度調節が可能。焼き加減が難しいホットサンドもムラなくキレイに焼きあがります。

各部名称

ふた

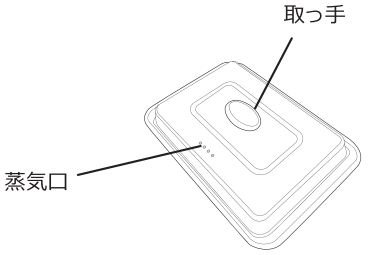

プレート

フラットプレート ×1

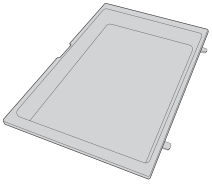

たこやきプレート ×1

グリルプレート ×2

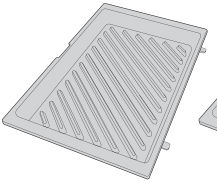

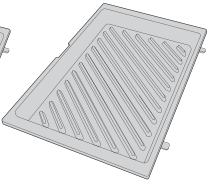

本体

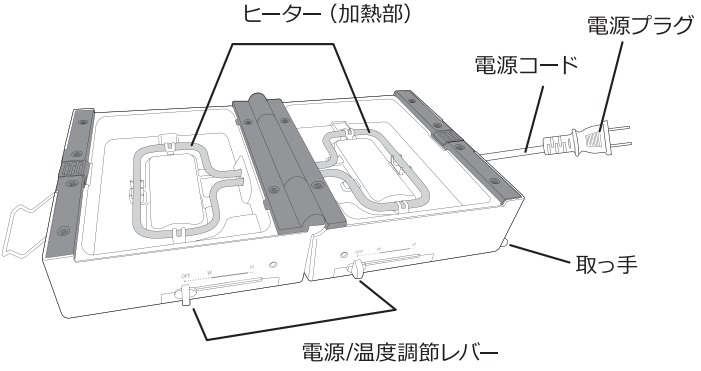

取扱上のご注意

- 使用後は電源プラグが抜いてあり、温度が十分に冷めていることを確認したのち、お手入れ方法（9ページ）に沿ってお手入れを行なってください。
  汚れたり、濡れたりしたまま放置するとカビ・サビ・故障の原因となります。※本体は水で洗えません。
- 酸性又はアルカリ性の洗剤の使用は避けてください。
  腐食や変質の原因となります。
- 急激な衝撃を与えたり、運転停止直後に水等をかけて急冷しないでください。
  故障、製品のゆがみ、やけど、ケガ、思わぬ事故の原因となります。
- プレートで料理を保存しないでください。
- スチールたわし、磨き粉等を使用しないでください。こげつき等を落とす際は金属製の固いものを使用しないでください。

使用上のご注意とお願い

- 直射日光のあたるところや暖房器具の近くに置かないでください。
  変形・変質や故障の原因となります。
- 本体の上に物をのせたり、乗ったりしないでください。
  本体の破損・故障の原因となります。
- ふちまで水等を満たした状態で使用しないでください。
- ストーブの上で使用しないでください。
- プレートを重ねた状態で使用しないでください。
- 直火やガスコンロで使用しないでください。

安全上のご注意　必ずお守りください

本製品は家庭用です。業務用や調理目的以外には、ご使用にならないでください。

本製品を安全に使用していただくため、使用前に「安全上のご注意」を必ずお読みになり、十分理解していただいたうえで、使用を開始してください。

⚠ **警告**	誤った取扱いをすると、 人が死亡または重傷を負う可能性が想定される内容を示します。
⚠ **注意**	誤った取扱いをすると、 人が障害を負ったり、物的損害の発生が想定される内容を示します。
絵表示の例	🛇 このような表示は「禁止」を示します。　❗ このような表示は「強制」を示します。

⚠ 警告

カーテン等の可燃物の近くで使用しないでください。 🛇 禁止　火災の原因となります。	コードや電源プラグが痛むような無理なご使用をしないでください。 🛇 禁止　感電やショート・故障の原因となります。
本体を水につける、水をかける、直接水を入れるなどはしないでください。 🛇 禁止　本体内部に水が入り込み、火災・感電・ショートの原因となります。	電源は交流100Vのコンセントをご使用ください。 ❗ 強制　火災・感電の原因となります。
修理技術者以外の人は、絶対に分解したり、改造・修理を行なわないでください。 改造禁止　発火したり、異常動作してケガをすることがあります。	濡れた手で電源プラグを抜き差ししないでください。 🛇 禁止　感電してケガをすることがあります。
幼児の手の届くところでのご使用はおやめください。 🛇 禁止　故障・やけど・ケガ・感電のとなります。	小さなお子様・お身体の不自由な方だけで使用しないでください。 🛇 禁止　故障・やけど・ケガ・感電のとなります。
ペットなどの動物を近づけないでください。 🛇 禁止　電源コードを噛んだり、排泄物などがかかり漏電・感電や故障、火災の原因となります。	用途以外の使い方をしないでください。 🛇 禁止　ケガ・故障・火災の原因となります。

⚠ 警告

電源コードを傷つけないでください。 禁止 加工したり、引っ張ったり、上に物をのせると破損して、火災・感電の原因となります。	落としたり、割れたりした本体は使用しないでください。 禁止 ケガ・変形・火災の原因となります。
電源プラグは根元まで確実に差し込んでください。 強制 電源コードや電源プラグが異常に発熱し、溶けたり変形したりして感電・ショート・発火の原因となります。	使用中は本体から離れないでください。 禁止 ケガ・火災の原因となります。
使用時以外は、電源プラグをコンセントから抜いてください。 強制 絶縁劣化による感電・漏電・火災の原因となります。	定期的に電源プラグのホコリを掃除してください。 強制 ホコリがたまると湿気などで絶縁不良となり、火災の原因となります。
異臭がするなどのときは、運転を停止して電源プラグを抜いてください。 強制 そのまま運転を続けると火災・感電の原因となります。運転を停止し、お買い上げの販売店または弊社サポートセンターへご連絡ください。	お手入れは必ず電源プラグを抜いてから行なってください。 強制 感電してケガをすることがあります。

製品に異常が発生した場合、すぐに使用を中止してください。

・電源コードやプラグが膨れるなど変形、変色している場合
・電源コードの一部、電源プラグがいつもより熱くなった場合
・電源コードを動かすと動作、停止する場合
・本体がいつもより以上に熱くなったり焦げ臭いにおいがする場合

電源プラグをコンセントから抜いて
弊社カスタマーサポートセンター（P11）までお問い合わせください。

⚠ 注意

壁や家具の近くで使わないでください。 禁止 火災の原因となります。	調理物が発炎・発火した場合はすぐに電源を切り、電源プラグを抜いてください。 強制 火災の原因となります。
使用後は必ずお手入れをしてください。 強制 調理くずや油分が残ったまま調理すると発火・発煙の原因となります。	お手入れはプレート・本体・ふた・ヒーターが冷めてから行なってください。 強制 やけどの原因となります。
水のかかるところや火気の近くで使用しないでください。 禁止 火災・漏電・変形・故障の原因となります。	缶詰や瓶詰などを直接加熱しないでください。 禁止 破裂したり赤熱して、やけど・ケガの原因となります。
不安定な場所では使用しないでください。 禁止 転倒したり中身がこぼれたりして、故障・破損・ケガの原因となります。	使用中に本体を持ち上げたり移動したりしないでください。 禁止 ケガ・やけど・転倒の原因となります。
金属ヘラを使用して調理しないでください。 禁止 破損・やけどの原因となります。	使用時は蒸気口に顔や手などを近づけないでください。 禁止 高温の蒸気が噴出し、やけどの原因となります。
使用直後・使用中に本体に触らないでください。 禁止 本体やプレートが高温になったり、高温の蒸気が噴出したりするため、やけどの原因となります。	調理中は非常に高温になりますので、取り扱い注意してください。 強制 本体やプレートが高温になったり、高温の蒸気が噴出したりするため、やけどの原因となります。
電源コードを束ねたまま使用しないでください。 禁止 故障・火災・やけどの原因となります。	フローリング・畳・じゅうたんなど熱に弱い敷物の上で使用しないでください。 禁止 材質により熱で変色・変質したり、火災の原因となります。

ご使用前の準備

プレートを洗浄してください。

台所用中性洗剤でプレートを４枚すべて洗浄してから、乾いた布で水分をよくふき取ってください。

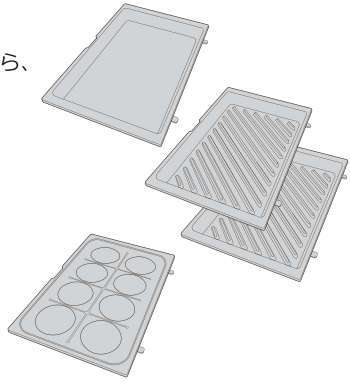

⚠ 注意

- 磨き粉、タワシなどは使用しないでください。
  表面を傷つけたり、表面加工がはがれるおそれがあります。
- 絶対に本体を水やお湯につけたり、かけたりしないでください。
  故障の原因になります。

ご使用方法

電源プラグをコンセントに差し込み、電源 / 温度調節ダイヤルを回すとヒーターの加熱が始まります。プレートが十分に熱くなってから必要に応じてサラダ油を軽く塗ってご使用ください。
レシピに合わせて食材を調理し、お召し上がりください。

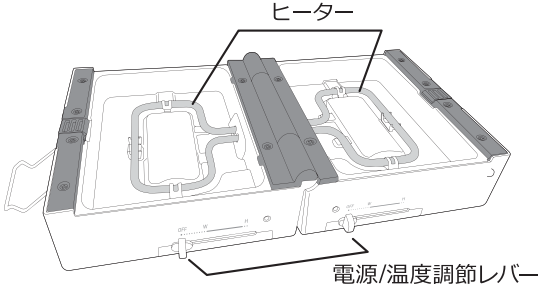

⚠ 注意

- 本製品は保存用の器としてはご使用いただけません。料理が余った際は必ず別の容器に移すなどして、調理後は９ページの記載に従ってお手入れし、保管してください。
- 金属製のヘラや箸などを使用するとプレートのフッ素樹脂部分に傷がつき、焦げ付き易くなりますので、使用しないでください。

プレートについて

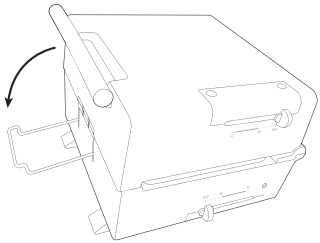

使用する際はロックを外して
本体を広げます。

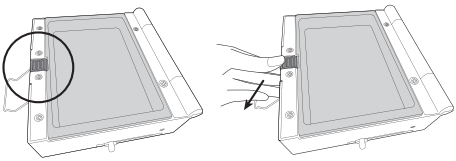

外しかた

ストッパーを外側にスライド
させるとプレートが外れます。

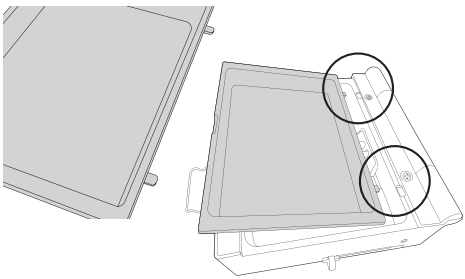

セットのしかた

プレートには２つの突起が
ありますので、本体の溝に
差し込んでください。

注意

- 使用中、使用後しばらくはプレートが熱くなっていますので、お手を触れないでください。やけどの原因になります。
- プレートを着脱する際は、必ずプレート・本体・ふた・ヒーターが十分冷めた後に、コンセントを抜いてから行なってください。
- ヒーターには絶対に触れないでください。

お手入れ方法

電源プラグが抜いてあり、温度が十分に冷めていることを確認してください。

本体のお手入れ方法

・本体部分 ･････････････ よく絞ったふきんで拭いたあと、乾いた布で水分を拭き取ってください。

・プレート部分、ふた ･･･ 台所用の中性洗剤で洗ってください。その後、乾いた布で拭き取ってください。

注意

- 磨き粉、金属タワシなどは使用しないでください。表面を傷つけたり、表面加工がはがれるおそれがあります。フッ素加工がはがれた場合、食品がこびりつきやすくなりますが、調理上問題ありません。サラダ油を軽く塗ってご使用ください。
- 絶対に水やお湯につけたり、かけたりしないでください。故障の原因になります。
- 使用直後・使用中は本体・プレートに触らないでください。非常に熱くなっているため危険です。
- 長時間濡れた状態で放置しないでください。サビが発生するおそれがあります。

保管方法

長期間保管する場合は、お手入れした後、陰干ししてよく乾燥させてから、高温多湿の場所を避けて保管してください。
お子さまの手の届くところには保管しないでください。

よくある症状

次の点検を行なってください。

修理、サービスを依頼される前に、下の表に従って点検してください。

症　状	調べるところ	対処方法
加熱されない。	電源プラグはコンセントに差し込まれていますか？	電源プラグをしっかりと差し込んでください。
途中で加熱されなくなる途中で加熱ランプが消える。	本製品は温度調節のため、サーモスタットが働き、自動的にヒーターが消えたり付いたりします。	故障ではありません。

上記の内容をお調べいただき、それでも不具合がある場合は使用を中止し、お買い上げ店または、弊社にご連絡ください。

アフター販売

	品番	品名	価格（税込）
①	CS-I803	フラットプレート	2,530 円
②	CS-I804	グリルプレート	2,530 円
③	CS-I805	たこやきプレート	2,530 円

弊社カスタマーサポートセンター（11 ページ）にて本別売品、及び各製品の消耗品・部品のご注文を承っております。

①CS-I803
フラットプレート

②CS-I804
グリルプレート

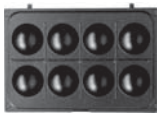

③CS-I805
たこやきプレート

弊社オフィシャルサイト（11 ページ）にて本別売品、及び各製品の消耗品・部品のご注文を承っております。お電話でのご注文は代金引換のみの発送とさせていただいております。北海道・沖縄及び離島の送料は弊社カスタマーサポートセンターまでお問い合わせください。
本書の税額はすべて 2020年12月時点の税率となります。

アフターサービス

●保証書

必ず販売店印及びお買い上げ日をご確認のうえ、お買い上げの販売店から受け取り、
内容をよくお読みのうえ、大切に保管してください。
※通信販売などでお買い上げの場合は、販売店の購入明細、日付の入った代金引換の領収書などが
販売店印の代わりとなりますので、大切に保管してください。

●修理をご依頼されるとき

[保証期間中]
商品と保証書をお買い上げ店にご持参、ご提示のうえご相談ください。
保証書に記載されている保証修理規定に基づき、修理いたします。
[保証期間を経過しているとき]
お客様のご要望により有料で修理いたします。 ※送料はお客様負担となります。

●アフターサービスについてのご不明の場合

お買い上げの販売店または、弊社カスタマーサポートセンターにご相談ください。
補修用性能部品の保有期間は生産終了後3年です。

カスタマーサポートセンター

WEB

弊社ウェブサイトにて
製品情報及び製品サポート情報を
ご確認いただけます。

▶ lifeonproducts.co.jp/support/

WEBからのお問い合わせ

受付時間外のお問い合わせは
お問い合わせフォームにて
受け付けております。

▶ lifeonproducts.co.jp/contact/form2

※ご返信は受付時間内での対応となります。
予めご了承ください。

消耗品・部品のご注文

下記オフィシャルストアにて
消耗品及び部品のご注文を
承っております。

▶ lifeonproducts-online.com

TEL

お電話でのお問い合わせはこちら

お問い合わせの前に・・・
取扱説明書内の「よくある症状」にあてはまりませんか？
症状をご確認のうえ、お問い合わせください。

**ご購入後のお問い合わせにつきましては、
以下の項目をご確認のうえお問い合わせください。**

■品番　■お買い上げ店名　■お買い上げ日
■色　■お問い合わせ内容

カスタマーサポートセンター専用ナビダイヤル

▶0570-080856

受付時間　10:00～17:00　（土日祝、弊社休業日を除く）

※時間帯により、電話が集中し、つながりにくい場合がございます。
予めご了承ください。
※お電話番号をお確かめのうえ、おかけ間違いのないようご注意ください。
※電話番号・受付時間などについては、変更になることがございます。

カスタマーサポートセンター

〒550-0015 大阪市西区南堀江1-12-19 四ッ橋スタービル8F

MEMO

仕 様

品番	PR-SK033
寸法（約）	202×223×137mm
収納時のサイズ（約）	25×24×23mm
重量	1412g
収納時の重量	2484g
電源	AC100V 50/60Hz
消費電力（約）	600W（片側 300W）
電源コード（約）	1.5m
温度（約）	Warm 70℃～ High 180℃
耐熱温度（約）	本体：260℃
材質	本体：PF・鉄、ふた：鉄・PF、フラットプレート・グリルプレート・たこやきプレート：アルミ（フッ素樹脂塗膜加工）
セット内容	本体、ふた、グリルプレート ×2、フラットプレート ×1、たこやきプレート ×1、レシピブック、取扱説明書（保証書付）

※製品の仕様や詳細は改良の為、予告なく変更される場合があります。

レシピ公開中！ Chef de PRISMATE

lifeonproducts.co.jp/prismate_recipe/

@lifeonproducts

Life on Products